Hy-Lok Klemmringverschraubungen

Verschraubung, L-Form 90°,
mit loser Überwurfmutter

NEU

CSL

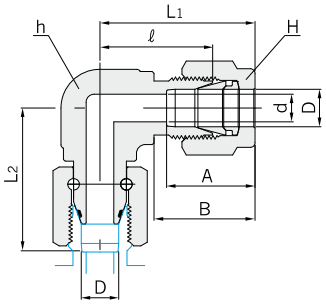

Verbindung zölliger Rohre

Bestell-nummer	Rohr AD D		d min.	Schlüsselweite h		Schlüsselweite H		A	B	ℓ	L1	L2
				Zoll	mm	Zoll	mm					
CSL - 4	1/4	6,35	4,82	1/2	12,70	9/16	14,28	15,24	17,78	19,55	26,92	25,08
CSL - 6	3/8	9,52	7,11	5/8	15,87	11/16	17,46	16,76	19,30	23,11	30,48	28,48
CSL - 8	1/2	12,70	10,41	13/16	20,63	7/8	22,22	22,86	21,84	25,90	36,06	36,91
CSL - 10	5/8	15,87	12,70	15/16	23,80	1	25,40	24,38	21,84	28,70	38,80	41,34
CSL - 12	3/4	19,05	15,74	1-1/16	26,98	1-1/8	28,57	24,38	21,84	29,71	39,87	42,45
CSL - 14	7/8	22,22	18,28	1-3/16	30,00	1-1/4	31,75	25,90	21,84	34,54	44,70	49,30
CSL - 16	1	25,40	22,35	1-3/8	34,92	1-1/2	38,10	31,24	26,41	36,83	49,02	53,11

Verbindung metrischer Rohre

Bestell-nummer	Rohr AD D	d min.	Schlüsselweite h	Schlüsselweite H	A	B	ℓ	L1	L2
CSL - 6M	6	4,8	12,7	14	15,3	17,7	19,6	27,0	25,07
CSL - 8M	8	6,3	14,3	16	16,2	18,6	21,3	28,8	26,81
CSL - 10M	10	7,9	17,5	19	17,2	19,5	23,9	31,5	30,11
CSL - 12M	12	9,5	20,6	22	22,8	22,0	25,9	36,0	36,91
CSL - 15M	15	11,9	23,8	25	24,4	22,0	28,7	38,8	41,31
CSL - 16M	16	12,7	23,8	25	24,4	22,0	28,7	38,8	41,34
CSL - 18M	18	15,1	27,0	30	24,4	22,0	29,7	39,8	42,38
CSL - 20M	20	15,9	30,0	32	26,0	22,0	32,5	42,6	47,11
CSL - 22M	22	18,3	30,0	32	26,0	22,0	32,5	42,6	49,16
CSL - 25M	25	21,8	34,9	38	31,3	26,5	36,8	49,1	53,79

Montagevorschrift für Verschraubungen mit loser Überwurfmutter mit O-Ring

1,0 O-Ring ölen/fetten
Die Mutter mit einem Schlüssel ohne übermäßige Kraft um 1/4 Umdrehung drehen.
Gewindekörper mit einem Schlüssel gegenhalten.

1,1 Bei schwierigen Montagesituationen (bei großen Rohrgrößen) ist die Endmontage im Verschraubungskörper in einem Schraubstock vorzunehmen.

Achtung!
Abweichungen von der Montagevorschrift reduzieren den Nominaldruck und die Lebensdauer der Verschraubung. Zudem können Leckagen auftreten und die Verschraubung kann sich lösen.

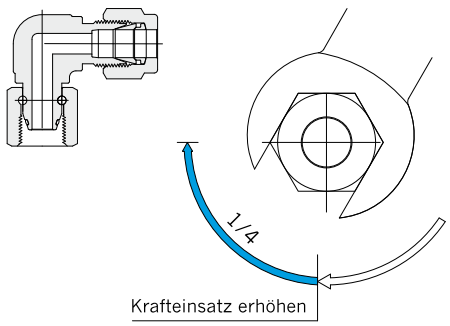

Alle Maße in Millimetern, sofern nicht anders angegeben. Maße nur zur Information, Änderungen vorbehalten.