2stufiger Leitungsdruckminderer Typ Sigma II in Anlehnung an ISO 7291

für technische, medizinische, korrosive sowie Labor- und Reinstgase

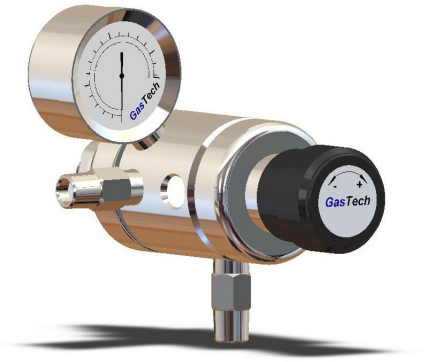

Beispielhafte Abbildung

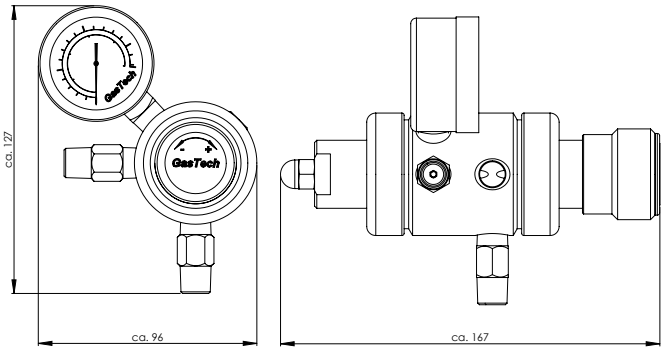

Beschreibung

- kompakte Bauform und hohe Regelgenauigkeit
- absolut konstanter Hinterdruck bei schwankendem Eingangsdruck durch 2 Regelstufen
- 1 Eingang rechts
- Eingang und Ausgang:
  Gewinde 1/4“ NPT-F oder nach Kundenwunsch*
- Hinterdruckmanometer nach DIN EN 837 Ø 50 mm
- Eingangsfilter 50 µm
- je Stufe ein Abblaseventil

Optionen

- Vordruckmanometer nach DIN 837 Ø 50 mm
- Absperr- oder Dosierventil
- Eigen- oder Fremdgasspülsystem
- Kontaktmanometer oder Drucktransmitter

Spezifikationen

- Gasreinheit max. 6.0
- max. Eingangsdrücke:
  300 bar (Messing), 400 bar (Edelstahl)
- Regelbereiche von 1,5 bar bis 30 bar,
  Sonderbereiche bis 60 bar möglich
- Temperaturbereich von -40 °C bis +70 °C
- Gehäusematerial:
  Messing verchromt, Edelstahl oder Monel
- Membranen: Edelstahl oder Hastelloy
- ECD-tauglich
- Leckraten kleiner 1 x 10_{-8} (Helium)
- RL 97/23/EG über Druckgeräte
- RL 94/9/EG ATEX

*Nach Bedarf fertigen wir kunden- und anwendungsbezogene Sonderausführungen.

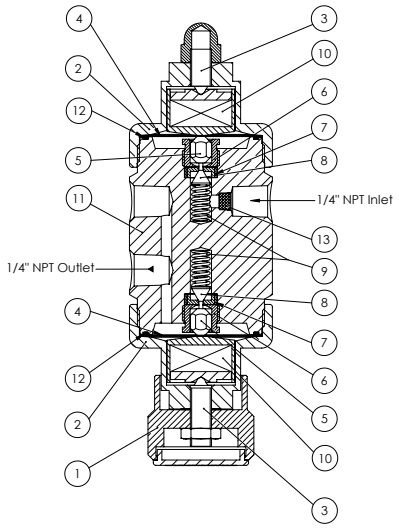

Teile-Nr. und Bez.	Messing	Edelstahl	Monel
1 Handrad	3.2315 [1]	3.2315 [1]	3.2315 [1]
2 Kappe	2.0401 [2]	2.0401 [2]	2.0401 [2]
3 Spindel	2.0401 [2]	2.0401 [2]	2.0401 [2]
4 Membran	1.4310	1.4310	2.4819
5 Stößel	2.0401	1.4571	2.4360
6 Druckstück	2.0401	1.4571	2.4360
7 Sitz	1.4571 [3]	1.4571 [3]	2.4360 [3]
8 Kegel	1.4571	1.4571	2.4360
9 Druckfeder	1.4310	1.4310	2.4610
10 Federpaket	1.7701	1.7701	1.7701
11 Gehäuse	2.0401 [2]	1.4404	2.4360
12 O-Ring	EPDM	EPDM	EPDM
13 Filter	1.4404	1.4404	2.4819

[1] schwarz eloxiert, [2] verchromt, [3] PVDF / PTFE

Knautz GmbH & KG
Grünewalderstr. 29-31
42657 Solingen

Tel. + 49 (0)212 52088090
Fax + 49 (0)212 52088099
info@knautz.de

Sigma II L
Ausgabe 2012-03 Rev. 00
Technische Änderungen vorbehalten

2stufiger Leitungsdruckminderer Typ Sigma II in Anlehnung an ISO 7291

für technische, medizinische, korrosive sowie Labor- und Reinstgase

Bestellbeispiel

Zweistufiger Leitungsdruckminderer in Messing verchromt, Eingangsdruck bis max. 210 bar, Ausgangsdruck bis 3,5 bar regelbar, Eingang Klemmringverschraubung 6 mm, Hinterdruckmanometer Standard -1 bis +5 bar, mit Abblaseventil, Ausgang Klemmringverschraubung 6 mm.

2BCLH-2-VM6R-PI000-PI005B-MA-VM6

2BCL	H -	2 -	V	M	6	R -	PI000 -	PI005B -	MA -	V	M	6

Material
2SSL Edelstahl
2BPL Messing gelb*
2BCL Messing verchromt
2ML Monel

Vordruck
L bis 70 bar
H bis 210 bar
300 bis 300 bar
(nur Messing)
400 bis 400 bar
(nur Edelstahl)

Regelbereiche
1 0 - 1,5 bar
2 0 - 3,5 bar
3 0 - 7,0 bar
4 0 - 15,0 bar
5 0 - 30,0 bar
S Sonderbereich

Art des Eingangs
V Verschraubung
A Absperrventil
D Dosierventil
N NPT-Gewinde
T Schlauchtülle
S Sonderausgang

Art des Eingangs
M metrisch
T zöllig
F Innengewinde
M Außengewinde

Größe des Eingangs
1 1/16"
2 1/8"
3 mm oder 3/16"
4 mm oder 1/4"
6 mm oder 3/8"
8 mm oder 1/2"
10 mm
12 mm
S Sondergröße

Anschlusslage
R Anschluss rechts
L Anschluss links

Vordruckmanometer
PI Manometer
PS Kontaktmanometer
PT Druckmessumformer
Bitte Endwert der Skalierung angeben

Hinterdruckmanometer
PI Manometer
PS Kontaktmanometer
PT Druckmessumformer
FI Durchflussmesser
Bitte Endwert der Skalierung angeben

Druck-/ Flusseinheit
B Bar
MB Millibar
LM Liter / Minute
LH Liter / Stunde
M3H Kubikmeter / Stunde

Abblaseventil
OA ohne Abblaseventil*
MA mit Abblaseventil

Art des Ausgangs
V Verschraubung
A Absperrventil
D Dosierventil
N NPT-Gewinde
T Schlauchtülle
S Sonderausgang

Art des Ausgangs
M metrisch
T zöllig
F Innengewinde
M Außengewinde

Größe des Ausgangs
1 1/16"
2 1/8"
3 mm oder 3/16"
4 mm oder 1/4"
6 mm oder 3/8"
8 mm oder 1/2"
10 mm
12 mm
S Sondergröße

* = Sonderausführung

Standardmanometer

PI Manometer-skalierung	Messing verchromt	Edelstahl
0 ... 400 bar	x	x
0 ... 315 bar	x	
0 ... 250 bar		x
0 ... 100 bar	x	x
0 ... 40 bar	x	x
0 ... 25 bar	x	x
0 ... 16 bar	x	x
-1 ... +9 bar	x	x
-1 ... +5 bar	x	x
-1 ... +3 bar	x	x
-1 ... +1,5 bar	x	x

Knautz GmbH & KG
Grünewalderstr. 29-31
42657 Solingen

Tel. + 49 (0)212 52088090
Fax + 49 (0)212 52088099
info@knautz.de