1stufige Entspannungsstation für eine Druckgasflasche Typ DRS 1-1

für technische, medizinische, korrosive sowie Labor- und Reinstgase

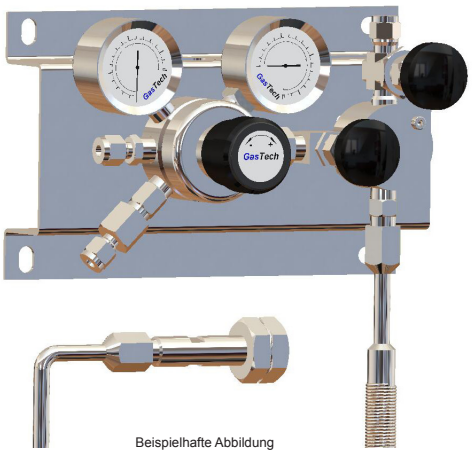

Beispielhafte Abbildung

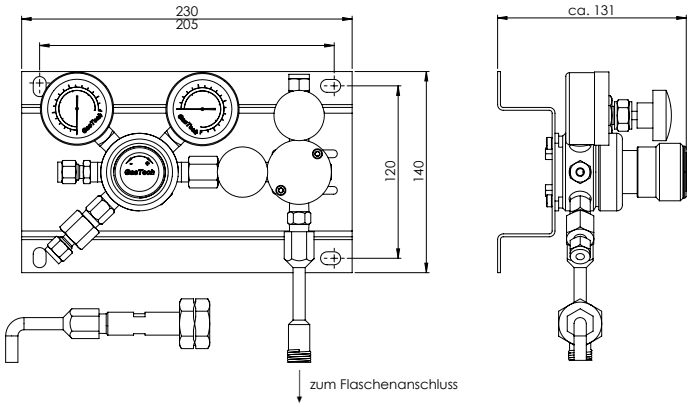

Beschreibung

- kompakte Bauform und hohe Regelgenauigkeit bestehend aus einem 1stufigen Druckminderer mit Vor- und Hinterdruckmanometer nach DIN EN 837 Ø 50 mm, Eingangsfilter 50 µm und einem Abblaseventil
- 1 Edelstahlwellschlauch zum Anschluss der Druckgasflasche
- komplett montiert auf Grundplatte aus Edelstahl mit Befestigungsbohrungen
- Eingang:
  Gasflaschenanschluss nach DIN 477-1 oder andere*
- Ausgang:
  Klemmringverschraubung oder nach Kundenwunsch

Spezifikationen

- Gasreinheit max. 6.0
- max. Eingangsdrücke bis 300 bar je nach Norm
- Regelbereiche von 1,5 bar bis 30 bar, Sonderbereiche bis 60 bar möglich
- Temperaturbereich von -40 °C bis +70 °C
- Gehäusematerial:
  Messing verchromt, Edelstahl oder Monel
- Membranen: Edelstahl oder Hastelloy
- ECD-tauglich
- Leckraten kleiner 1 x 10_{-8} (Helium)
- RL 97/23/EG über Druckgeräte
- RL 94/9/EG ATEX

Optionen

- Absperr- oder Dosierventil
- Erweiterung auf mehr als 1 Flasche
- Eigen- oder Fremdgasspülsystem
- Kontaktmanometer oder Drucktransmitter

*Gasflaschenanschlüsse anderer Normen sind auf Anfrage möglich. Nach Bedarf fertigen wir kunden- und anwendungsbezogene Sonderausführungen.

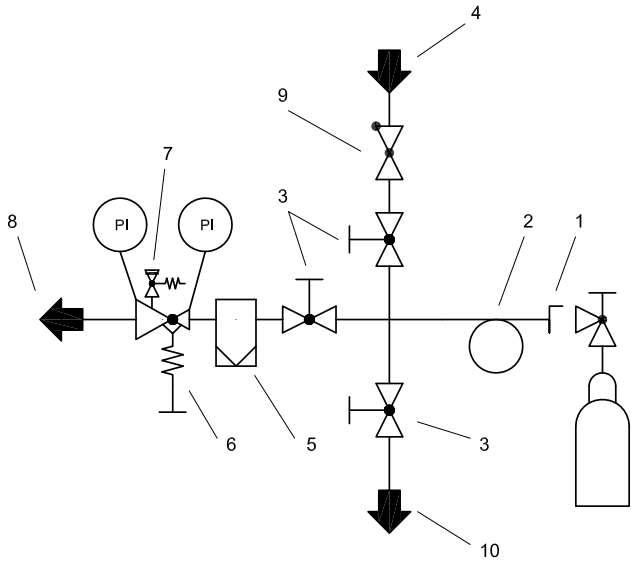

1. Flaschenanschluss
2. Edelstahlwellschlauch
3. Absperrventil (optional)
4. Spülgaseingang (optional)
5. Filter
6. Druckminderer
7. Abblaseventil
8. Brauchgasausgang
9. Rückschlagventil (optional)
10. Spülgasausgang (optional)

gasetechnik24 KG
Rechenweg 16
42655 Solingen

Tel. + 49 (0)212 52088090
Fax + 49 (0)212 52088099
info@gasetechnik24.de

1stufige Entspannungsstation für eine Druckgasflasche
Typ DRS 1-1

für technische, medizinische, korrosive sowie Labor- und Reinstgase

Bestellbeispiel

Einstufige Entspannungsstation DRS 1-1 Messing verchromt für eine Flasche, Eingangsdruck max. 210 bar, Ausgangsdruck bis 3,5 bar regelbar, Eingangsanschluss nach DIN 477-1 Nr. 6 mit 6kant-Mutter, Vordruckmanometer als Kontaktmanometer bis 250 bar, Hinterdruckmanometer Standard -1 bis 5 bar, mit Abblaseventil, Ausgang Klemmringverschraubung 6 mm, mit Eigengasspülsystem.

DRS-1BC1-2-SK1R-006-PS250-PI005B-MA-VM6-ES

DRS -	1BC	1 -	2 -	SK	1	R -	006 -	PS250 -	PI005B -	MA -	V	M	6 -	ES

Artikelart
DRS Entspannungsstation

Material
1SS Edelstahl
1BP Messing gelb*
1BC Messing verchromt
1M Monel

Anzahl Flaschen
1 eine Flasche

Regelbereiche
1 0 - 1,5 bar
2 0 - 3,5 bar
3 0 - 7,0 bar
4 0 - 15,0 bar
5 0 - 30,0 bar
S Sonderbereich

Anschlussart
SK Sechskantmutter
HD Handanschluss

Anschlussart
1 DIN 477-1 (200 bar)
2 DIN 477-5 (300 bar)*
3 BS341*
4 CGA*
5 NFE*
6 NEN*
7 U.N.I.*
S Sonderanschluss

Anschlusslage
R Anschluss rechts

Anschluss-Nr.
Gasflaschenanschluss nach DIN 477 Teil 1
Bitte Nummer angeben

Vordruckmanometer
PI Manometer
PS Kontaktmanometer
PT Druckmessumformer
Bitte Endwert der Skalierung angeben

Hinterdruckmanometer
PI Manometer
PS Kontaktmanometer
PT Druckmessumformer
FI Durchflussmesser
Bitte Endwert der Skalierung angeben

Druck-/ Flusseinheit
B Bar
MB Millibar
LM Liter / Minute
LH Liter / Stunde
M3H Kubikmeter / Stunde

Abblaseventil
OA ohne Abblaseventil*
MA mit Abblaseventil

Art des Ausgangs
V Verschraubung
A Absperrventil
D Dosierventil
N NPT-Gewinde
T Schlauchtülle
S Sonderausgang

Art des Ausgangs
M metrisch
T zöllig
F Innengewinde
M Außengewinde

Größe des Ausgangs
1 1/16"
2 1/8"
3 mm oder 3/16"
4 mm oder 1/4"
6 mm oder 3/8"
8 mm oder 1/2"
10 mm
12 mm
S Sondergröße

* = Sonderausführung
** = Erweiterungsmodul

Spülung**
ES Eigengasspülung
FS Fremdgasspülung

Position entfällt, wenn ohne Spülung

Standardmanometer

PI Manometer-skalierung	Messing verchromt	Edelstahl
0 ... 400 bar	x	x
0 ... 315 bar	x	
0 ... 250 bar		x
0 ... 100 bar	x	x
0 ... 40 bar	x	x
0 ... 25 bar	x	x
0 ... 16 bar	x	x
-1 ... +9 bar	x	x
-1 ... +5 bar	x	x
-1 ... +3 bar	x	x
-1 ... +1,5 bar	x	x

Standard-Gasflaschenanschlüsse

Gasflaschenanschluss nach DIN 477 Teil 1 Anschluss-Nr.	Anschlussgewinde
001	W 21.8 x 1/14" links
005	W 1" links
006	W 21.8 x 1/14" rechts
007	G 5/8" IG rechts
008	W 1" rechts
009	G 3/4" rechts
010	W 24.32 x 1/14" rechts
011	G 3/8" rechts
013	G 5/8" AG rechts
014	M 19 x 1.5 links
Gasflaschenanschlüsse nach anderen Normen müssen angegeben werden	

gasetechnik24 KG
Rechenweg 16
42655 Solingen

Tel. + 49 (0)212 52088090
Fax + 49 (0)212 52088099
info@gasetechnik24.de