1stufige Entspannungsstation für zwei Druckgasflaschen Typ DRS 1-2 mit manueller Umschaltung

für technische, medizinische, korrosive sowie Labor- und Reinstgase

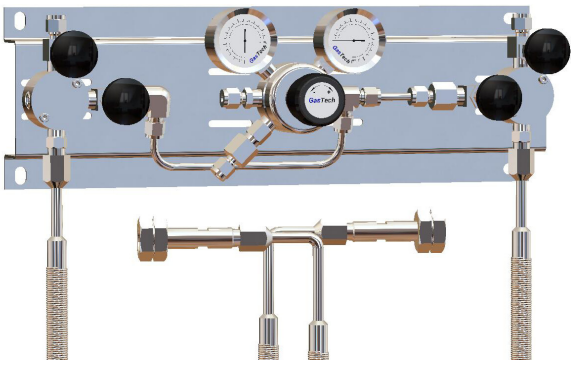

Beispielhafte Abbildung

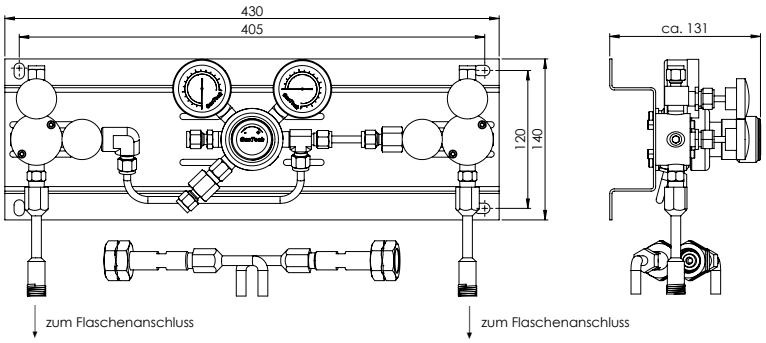

Beschreibung

- kompakte Bauform und hohe Regelgenauigkeit bestehend aus einem 1stufigen Druckminderer mit Vor- und Hinterdruckmanometer nach DIN EN 837 Ø 50 mm, Eingangsfilter 50 µm und einem Abblaseventil
- 2 Verteilerblöcke mit Absperrventilen zum Wechseln zwischen linker und rechter Druckgasflasche
- 2 Edelstahlwellschläuche zum Anschluss der Druckgasflaschen
- komplett montiert auf Grundplatte aus Edelstahl mit Befestigungsbohrungen
- 2 Eingänge:
  Gasflaschenanschluss nach DIN 477-1 oder andere*
- Ausgang:
  Klemmringverschraubung oder nach Kundenwunsch

Spezifikationen

- Gasreinheit max. 6.0
- max. Eingangsdrücke bis 300 bar je nach Norm
- Regelbereiche von 1,5 bar bis 30 bar, Sonderbereiche bis 60 bar möglich
- Temperaturbereich von -40 °C bis +70 °C
- Gehäusematerial:
  Messing verchromt, Edelstahl oder Monel
- Membranen: Edelstahl oder Hastelloy
- ECD-tauglich
- Leckraten kleiner 1 x 10_{-8} (Helium)
- RL 97/23/EG über Druckgeräte
- RL 94/9/EG ATEX

Optionen

- Absperr- oder Dosierventil
- Erweiterung auf mehr als 2 Flaschen
- Eigen- oder Fremdgasspülsystem
- Kontaktmanometer oder Drucktransmitter

*Gasflaschenanschlüsse anderer Normen sind auf Anfrage möglich. Nach Bedarf fertigen wir kunden- und anwendungsbezogene Sonderausführungen.

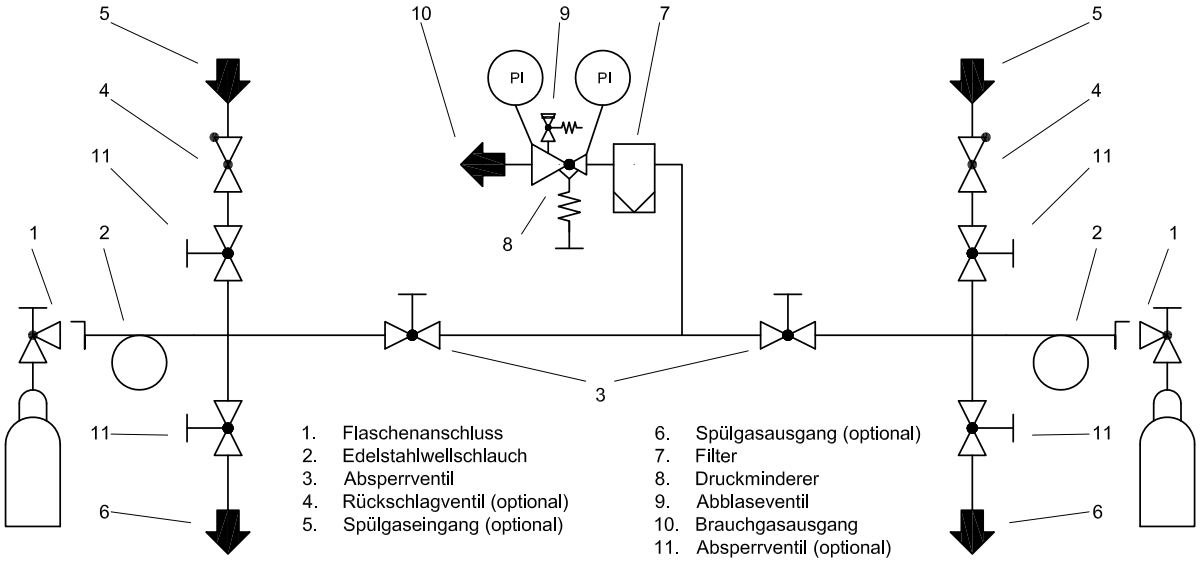

gasetechnik24 KG
Rechenweg 16
42655 Solingen

Tel. + 49 (0)212 52088090
Fax + 49 (0)212 52088099
info@gasetechnik24.de

1stufige Entspannungsstation für zwei Druckgasflaschen Typ DRS 1-2 mit manueller Umschaltung

für technische, medizinische, korrosive sowie Labor- und Reinstgase

Bestellbeispiel

Einstufige Entspannungsstation DRS 1-2 Messing verchromt für zwei Flaschen, Eingangsdruck max. 210 bar, Ausgangsdruck bis 3,5 bar regelbar, Eingangsanschluss nach DIN 477-1 Nr. 6 mit 6kant-Mutter, Vordruckmanometer als Kontaktmanometer bis 250 bar, Hinterdruckmanometer Standard -1 bis 5 bar, mit Abblaseventil, Ausgang Klemmringverschraubung 6 mm, mit Eigengasspülsystem.

DRS-1BC2-2-SK1R-006-PS250-PI005B-MA-VM6-ES

DRS -	1BC	2 -	2 -	SK	1	R -	006 -	PS250 -	PI005B -	MA -	V	M	6 -	ES

Artikelart
DRS Entspannungsstation
(mit Handumschaltung)

Material
1SS Edelstahl
1BP Messing gelb*
1BC Messing verchromt
1M Monel

Anzahl Flaschen
2 zwei Flaschen

Regelbereiche
1 0 - 1,5 bar
2 0 - 3,5 bar
3 0 - 7,0 bar
4 0 - 15,0 bar
5 0 - 30,0 bar
S Sonderbereich

Anschlussart
SK Sechskantmutter
HD Handanschluss

Anschlussart
1 DIN 477-1 (200 bar)
2 DIN 477-5 (300 bar)*
3 BS341*
4 CGA*
5 NFE*
6 NEN*
7 U.N.I.*
S Sonderanschluss

Anschlusslage
R Anschluss rechts + links

Anschluss-Nr.
Gasflaschenanschluss nach DIN 477 Teil 1
Bitte Nummer angeben

Vordruckmanometer
PI Manometer
PS Kontaktmanometer
PT Druckmessumformer
Bitte Endwert der Skalierung angeben

Hinterdruckmanometer
PI Manometer
PS Kontaktmanometer
PT Druckmessumformer
FI Durchflussmesser
Bitte Endwert der Skalierung angeben

Druck-/ Flusseinheit
B Bar
MB Millibar
LM Liter / Minute
LH Liter / Stunde
M3H Kubikmeter / Stunde

Abblaseventil
OA ohne Abblaseventil*
MA mit Abblaseventil

Art des Ausgangs
V Verschraubung
A Absperrventil
D Dosierventil
N NPT-Gewinde
T Schlauchtülle
S Sonderausgang

Art des Ausgangs
M metrisch
T zöllig
F Innengewinde
M Außengewinde

Größe des Ausgangs
1 1/16"
2 1/8"
3 mm oder 3/16"
4 mm oder 1/4"
6 mm oder 3/8"
8 mm oder 1/2"
10 mm
12 mm
S Sondergröße

* = Sonderausführung
** = Erweiterungsmodul

Spülung**
ES Eigengasspülung
FS Fremdgasspülung

Position entfällt, wenn ohne Spülung

Standardmanometer

PI Manometer-skalierung	Messing verchromt	Edelstahl
0 ... 400 bar	x	x
0 ... 315 bar	x	
0 ... 250 bar		x
0 ... 100 bar	x	x
0 ... 40 bar	x	x
0 ... 25 bar	x	x
0 ... 16 bar	x	x
-1 ... +9 bar	x	x
-1 ... +5 bar	x	x
-1 ... +3 bar	x	x
-1 ... +1,5 bar	x	x

Standard-Gasflaschenanschlüsse

Gasflaschenanschluss nach DIN 477 Teil 1 Anschluss-Nr.	Anschlussgewinde
001	W 21.8 x 1/14" links
005	W 1" links
006	W 21.8 x 1/14" rechts
007	G 5/8" IG rechts
008	W 1" rechts
009	G 3/4" rechts
010	W 24.32 x 1/14" rechts
011	G 3/8" rechts
013	G 5/8" AG rechts
014	M 19 x 1.5 links
Gasflaschenanschlüsse nach anderen Normen müssen angegeben werden	

gasetechnik24 KG
Rechenweg 16
42655 Solingen

Tel. + 49 (0)212 52088090
Fax + 49 (0)212 52088099
info@gasetechnik24.de