1stufiger Leitungsdruckminderer Typ Omega I in Anlehnung an ISO 7291

für technische, medizinische, korrosive sowie Labor- und Reinstgase

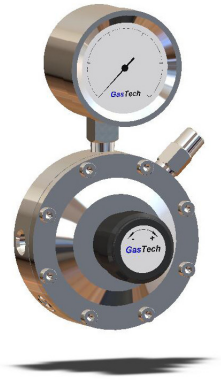

Beispielhafte Abbildung

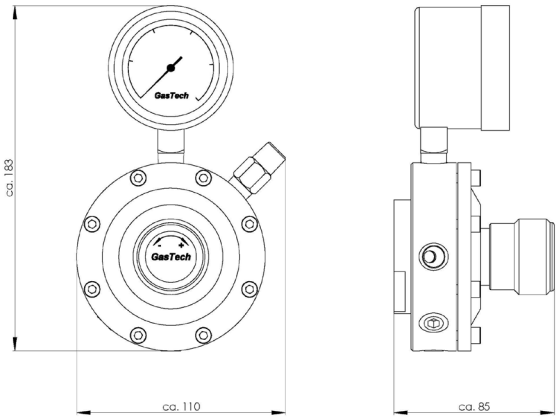

Beschreibung

- kompakte Bauform und sehr hohe Regelgenauigkeit zum Einstellen feinster Drücke im Millibarbereich
- 1 Eingang links
- Eingang und Ausgang:
  Gewinde 1/4“ NPT-F oder nach Kundenwunsch*
- Hinterdruckmanometer nach DIN EN 837 Ø 63 mm
- Eingangsfilter 50 µm
- Abblaseventil

Optionen

- Absperr- oder Dosierventil
- Eigen- oder Fremdgasspülsystem
- Kontaktmanometer oder Drucktransmitter

Spezifikationen

- Gasreinheit max. 6.0
- Eingangsdruck von 2 bis 16 bar (andere auf Anfrage)
- Regelbereiche von 50 mbar bis 1.000 mbar
- Temperaturbereich von -40 °C bis +70 °C
- Gehäusematerial:
  Messing verchromt oder Edelstahl
- Membranen: Edelstahl oder Hastelloy
- ECD-tauglich
- Leckraten kleiner 1 x 10_{-8} (Helium)
- RL 97/23/EG über Druckgeräte
- RL 94/9/EG ATEX

*Nach Bedarf fertigen wir kunden- und anwendungsbezogene Sonderausführungen.

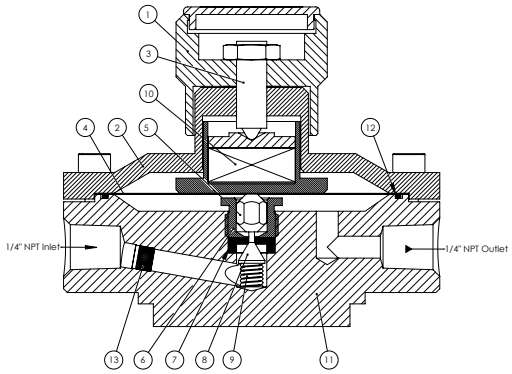

Teile-Nr. und Bez.	Messing	Edelstahl
1 Handrad	3.2315 [1]	3.2315 [1]
2 Kappe	2.0401 [2]	2.0401 [2]
3 Spindel	2.0401 [2]	2.0401 [2]
4 Membran	1.4310	1.4310
5 Stößel	2.0401	1.4571
6 Druckstück	2.0401	1.4571
7 Sitz	1.4571 [3]	1.4571 [3]
8 Kegel	1.4571	1.4571
9 Druckfeder	1.4310	1.4310
10 Federpaket	1.7701	1.7701
11 Gehäuse	2.0401 [2]	1.4404
12 O-Ring	EPDM	EPDM
13 Filter	1.4404	1.4404

[1] schwarz eloxiert, [2] verchromt, [3] PVDF / PTFE

Knautz GmbH & KG
Grünewalderstr. 29-31
42657 Solingen

Tel. + 49 (0)212 52088090
Fax + 49 (0)212 52088099
info@knautz.de

Omega I L
Ausgabe 2012-03 Rev. 00
Technische Änderungen vorbehalten

1stufiger Leitungsdruckminderer Typ Omega I in Anlehnung an ISO 7291

für technische, medizinische, korrosive sowie Labor- und Reinstgase

Bestellbeispiel

Einstufiger Leitungsfeindruckminderer in Messing verchromt, Eingangsdruck max. 16 bar, Ausgangsdruck 0 bis 50 mbar regelbar, Ein- und Ausgang Klemmringverschraubung 6 mm, Hinterdruckmanometer Standard 0 - 60 mbar, mit Abblaseventil.

1BCLFDR-1-VM6L-PI000-PI060MB-MA-VM6

1BCL	FDR -	1 -	V	M	6	L -	PI000 -	PI060MB -	MA -	V	M	6

Material
1SSL Edelstahl
1BPL Messing gelb*
1BCL Messing verchromt
1ML Monel

Vordruck
FDR bis 16 bar

Regelbereiche
1 5 - 50 mbar
2 15 - 150 mbar
3 30 - 300 mbar
4 50 - 500 mbar
5 100 - 1000 mbar
S Sonderbereich

Art des Eingangs
V Verschraubung
A Absperrventil
D Dosierventil
N NPT-Gewinde
T Schlauchtülle
S Sonderausgang

Art des Eingangs
M metrisch
T zöllig
F Innengewinde
M Außengewinde

Größe des Eingangs
1 1/16"
2 1/8"
3 mm oder 3/16"
4 mm oder 1/4"
6 mm oder 3/8"
8 mm oder 1/2"
10 mm
12 mm
S Sondergröße

Anschlusslage
R Anschluss rechts
L Anschluss links

Vordruckmanometer
PI Manometer
PS Kontaktmanometer
PT Druckmessumformer
Bitte Endwert der Skalierung angeben

Hinterdruckmanometer
PI Manometer
PS Kontaktmanometer
PT Druckmessumformer
FI Durchflussmesser
Bitte Endwert der Skalierung angeben

Druck-/ Flusseinheit
B Bar
MB Millibar
LM Liter / Minute
LH Liter / Stunde
M3H Kubikmeter / Stunde

Abblaseventil
OA ohne Abblaseventil*
MA mit Abblaseventil

Art des Ausgangs
V Verschraubung
A Absperrventil
D Dosierventil
N NPT-Gewinde
T Schlauchtülle
S Sonderausgang

Art des Ausgangs
M metrisch
T zöllig
F Innengewinde
M Außengewinde

Größe des Ausgangs
1 1/16"
2 1/8"
3 mm oder 3/16"
4 mm oder 1/4"
6 mm oder 3/8"
8 mm oder 1/2"
10 mm
12 mm
S Sondergröße

* = Sonderausführung

Standardmanometer

PI Manometer-skalierung	Messing verchromt	Edelstahl
0 ... 400 bar	x	x
0 ... 315 bar	x	
0 ... 250 bar		x
0 ... 100 bar	x	x
0 ... 60 bar	x	x
0 ... 40 bar	x	x
0 ... 25 bar	x	x
0 ... 16 bar	x	x
-1 ... + 9 bar	x	x
-1 ... + 5 bar	x	x
-1 ... + 3 bar	x	x
-1 ... + 1.5 bar	x	x
0 ... 600 mbar	x	x
0 ... 400 mbar	x	x
0 ... 160 mbar	x	x
0 ... 60 mbar	x	x

Knautz GmbH & KG
Grünewalderstr. 29-31
42657 Solingen

Tel. + 49 (0)212 52088090
Fax + 49 (0)212 52088099
info@knautz.de